STAINLESS DESIGN DISTRIBUTEUR 295

Automatique
Pour savon mousse
2 ans garantie

Distributeur de savon élégant et fiable pour savon mousse. La ligne Design en acier inoxydable est une gamme complète pour des toilettes publiques où la qualité et l'esthétisme sont primordiaux. Toute cette collection est fabriquée dans des matériaux de qualité et robustes avec une conception unique en acier inoxydable brossé comprenant une belle cambrure racée des lignes.

Fiche technique

Modèle	**STAINLESS DESIGN DISTRIBUTEUR** Prod. No.: 295 Distributeur automatique pour savon mousse
Dimensions	H: 340 mm x L: 120 mm x P. 126 mm (avec le capot ouvert): 350 mm
Matériau	1.5 mm acier inox brossé AISI 304
Capacité	800 ml = 1000–1300 dosages
Viscosité	1 cP
Opéré par piles	4 x 1.5 V piles Alcaline type AA
Alimentation	Connexion à l'alimentation par transformateur
Poids net	2,4 kg
Texte pour appel d'offre	Distributeur de savon mousse automatique. Capot 1,5 mm épaisseur acier inoxydable brossé AISI 304, capacité: 800 ml. Opération par piles. Poids net: 2,4 kg. H: 340 mm x L: 120 mm x P. 126 mm (avec le capot ouvert): 350 mm

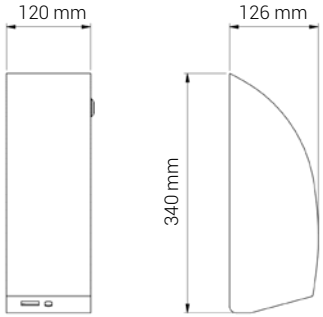

Application
La gamme de produits en acier inoxydable associe hygiène et durabilité avec un ensemble élégant et classique parfait pour les sanitaires commerciaux. Les équipements sont conçus spécifiquement pour une utilisation dans des toilettes publiques où une maintenance minimale est requise ainsi que la capacité à résister à une utilisation intense et aux mauvais traitements auxquels ils sont parfois sujets.

Activation
Capteur intelligent qui ajuste automatiquement la distance optimum d'activation. Le dosage est activé lorsque les mains sont placées sous la pipette de dosage. Une seule dose est distribuée par activation. Une lumière LED indique lorsque le distributeur est en fonction.

Références
Bureaux et administrations, centre commerciaux, restaurants, hôtels, aéroport, salles de sport et piscine publiques, écoles et centres culturels.

Couleur standard
Acier inoxydable brossé.
Également disponible dans les couleurs RAL.

Alimentation
6 Vdc transformateur pour 230V.

Installation
Installation au mur.